Elektropneumatische Massenstrom-Servoventile

Reihe PVM 064/065

Einstufige Industrieausführung

PVM 064

Plattenaufbau nach DIN ISO 55 99 NG2
Achtung: Die Bohrungen für die Befestigungschrauben M5 entsprechen nicht der DIN (siehe Maßblatt).

PVM 065

Rohrleitungsanschluß R 1/2"

Sinnbild:

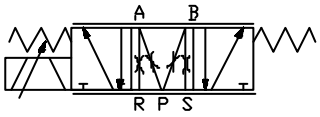

Besondere Kennzeichen:

- hohe Betriebssicherheit
- einfach im Service
- robuste Ausführung, Reinigung vor Ort möglich
- hohe Dynamik, unabhängig vom Betriebsdruck
- beliebige Kennlinien
- hoher, konstanter Qualitätsstand
- keine festen Düsen
- reiner Kolbenschieber, ohne Vorsteuerung
- einfache Nulleinstellung und Justage

Allgemeine Kenngrößen:

Bauart	: elektrische Eingangsstufe, symmetrischer Torque-Motor
Vorsteuerung	: keine !
Hauptsteuerung	: direktgesteuerter Längsschieber, 5/3 Wege Ausführung
Befestigungsart	: 064-Plattenaufbau, 065-Rohrleitungsaufbau
Einbaulage	: beliebig
Gewicht	: 1,4 kg

Druck 9/99 Ei F:PVM064.pm4

Schneider Servohydraulics GmbH
Südstraße 4 | D-32457 Porta Westfalica
office@schneider-servohydraulics.com
www.schneider-servohydraulics.com

Technische Daten PVM 064/65

1. Pneumatische Kenngrößen (Definition nach VDMA 24311)

.1	Nenndruck	p_N	= 6 bar
.2	Betriebsdruck	p	= 0-6 bar
.3	Höchstdruck (statischer Prüfdruck)	p_{max}	= 10 bar
.4	Nenndurchfluß (bei p_N= 6 bar und Δp = 1 bar)	Q_N	= max. 80Nm³/h
.5	Nulldurchfluß	Q_{02}	$\leq$ ca. 5% Q_N
.6	Hysterese	H	$\leq$ 4,0% i_N (mit Dither)
.7	Ansprechempfindlichkeit	E	$\leq$ 0,2% i_N (mit Dither)
.8	Umkehrspanne	S	$\leq$ 5% i_N (mit Dither)
.9	Linearitätsabweichung		$\leq$ 10% i_N
.10	Durchflußsymmetrie $-Q_N$ zu $+Q_N$		$\leq$ 10% i_N
.11	Druckverstärkung	V	= 0,2%p_b /1% i_N
.12	Überdeckung Standard	h	= pneumatisch Null
.13	Betriebstemperaturbereich	δ_m	= 253 . . . 353 K
.14	Temperaturdrift		= 0,5% für = 50K
.15	Filterung des Betriebsmediums		< 10µm Klasse 4 . . . 5 nach NAS 1638 oder SAE-ASTM 1
.16	Betriebsmedium Standard		= Luft, ohne Wassereinschlüsse, bei geöltem Betrieb leicht geölt mit Pneumatiköl 32 (Fa. ESSO)
.17	Sprungantwort 0....100% i_N		= 8ms
.18	Dither - Empfehlung		= 5% I_{NSS} / 50Hz

2. Elektrische Kenngrößen

Nennspannung	Nennstrom	Spulenwiderstand	Leistungsaufnahme	Spuleninduktivität
12V	+-400mA	27Ω	5 W	228mH
6 V	+-800mA	7Ω	5 W	60mH

Schneider Servohydraulics GmbH
Südstraße 4 | D-32457 Porta Westfalica
office@schneider-servohydraulics.com
www.schneider-servohydraulics.com

Kennlinien:

Durchfluß-Signalfunktion Q = f(i) bei

p_0 = 6bar und Δp = 1 bar

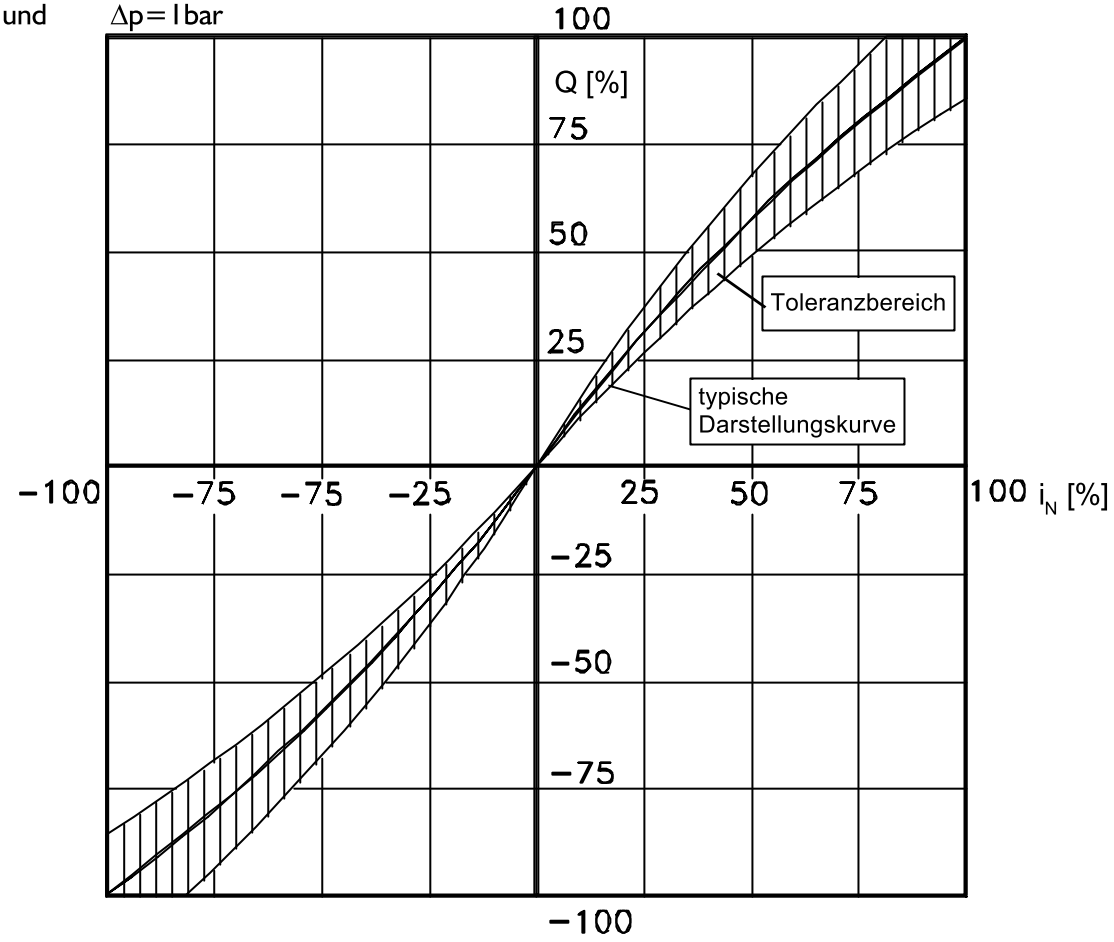

Frequenzgang

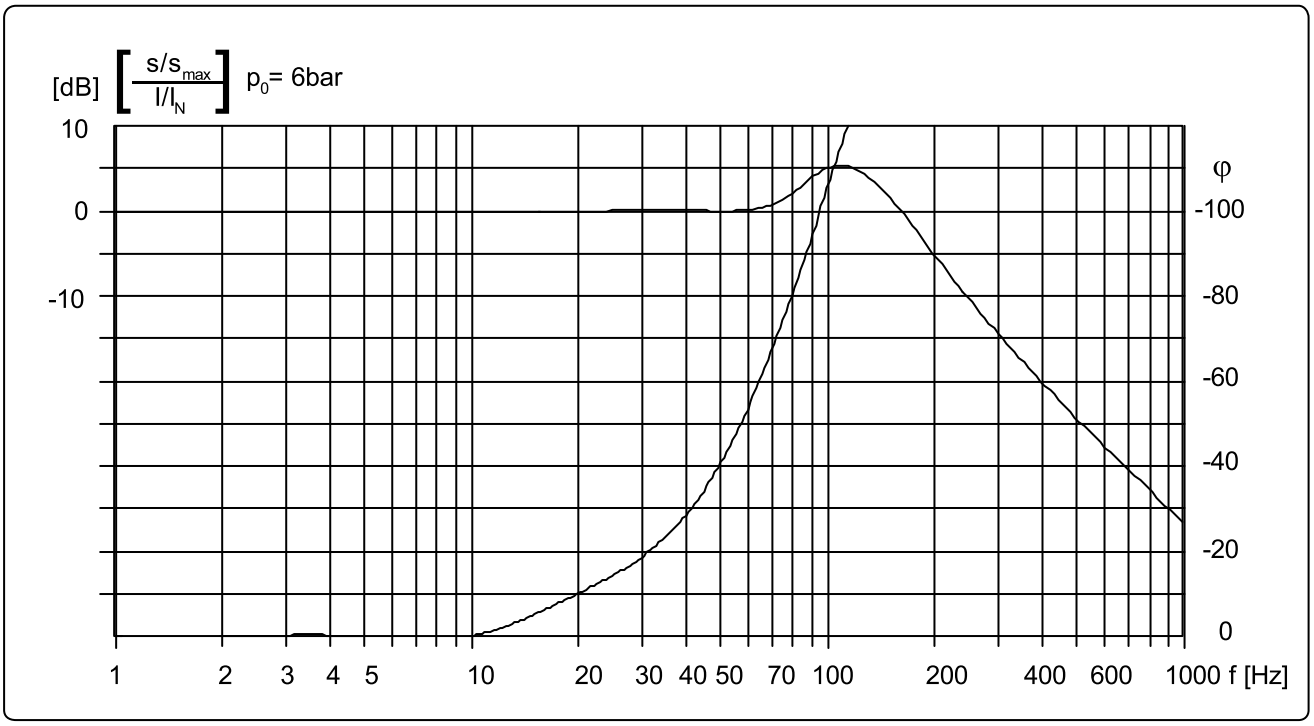

Schneider Servohydraulics GmbH
Südstraße 4 | D-32457 Porta Westfalica
office@schneider-servohydraulics.com
www.schneider-servohydraulics.com

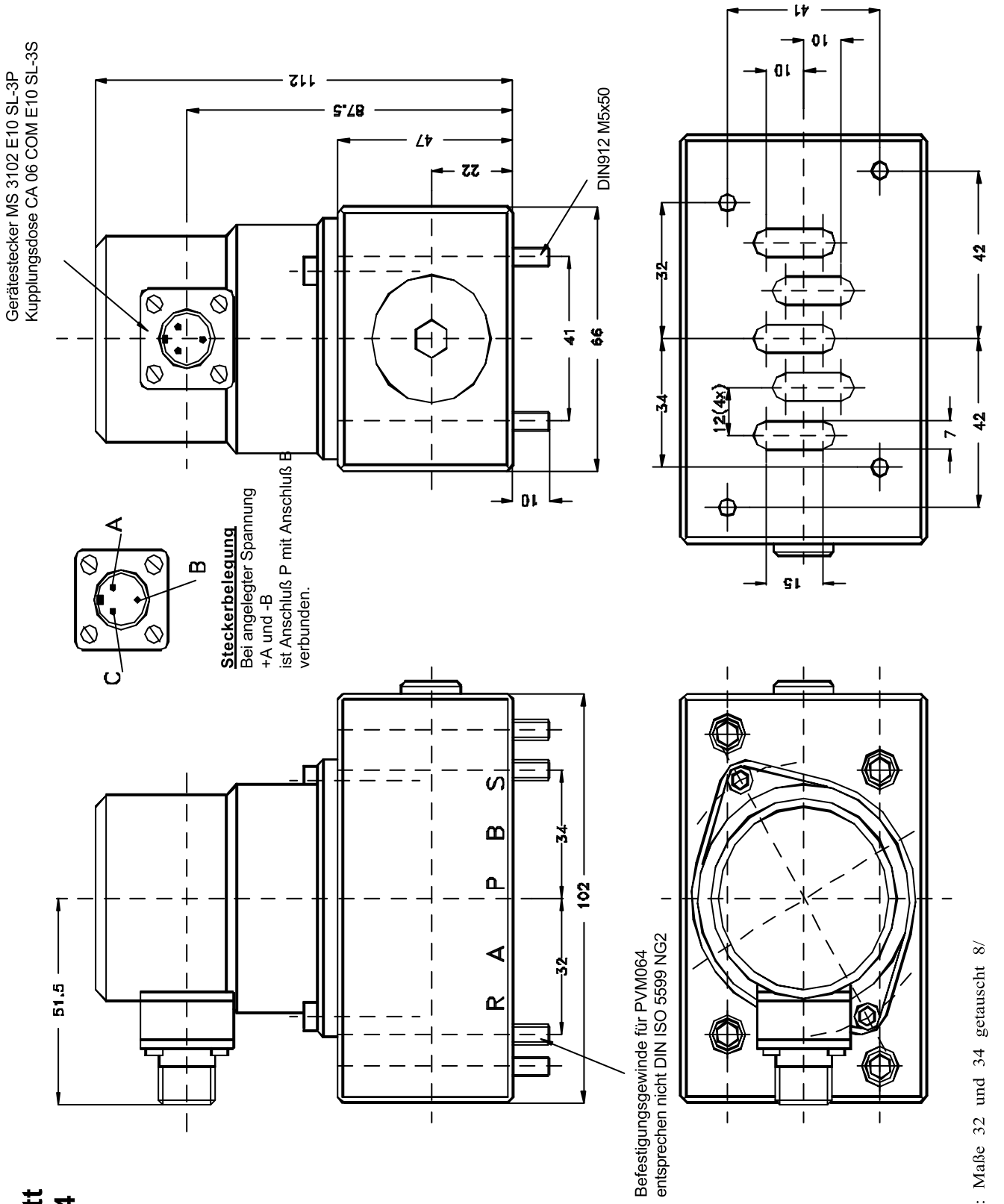

Maßblatt PVM064

Änderung1: Maße 32 und 34 getauscht 8/99

Schneider Servohydraulics GmbH
Südstraße 4 | D-32457 Porta Westfalica
office@schneider-servohydraulics.com
www.schneider-servohydraulics.com

Maßblatt PVM065

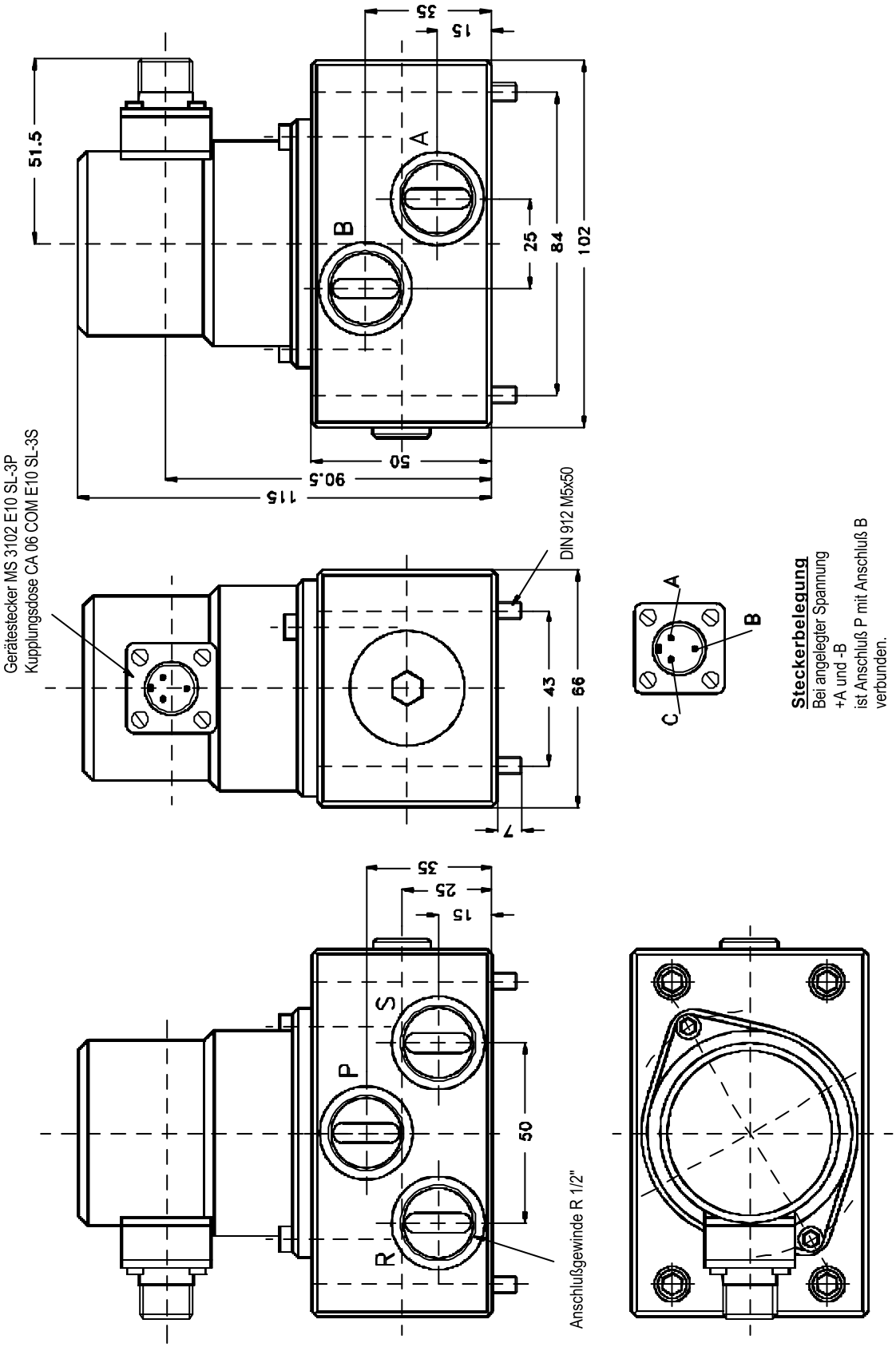

Steckerbelegung
Bei angelegter Spannung
+A und -B
ist Anschluß P mit Anschluß B
verbunden.

Technische Änderungen vorbehalten !

Ausgeführte Ventile				
1	PVM064/065	-020-	-1141-	0A
2	PVM064/065	-030-	-1151-	0A
3	PVM064/065	-050-	-1131-	0A
4	PVM064/065	-050-	-1141-	0A
5	PVM064/065	-080-	-1111-	0A

PVM 0 0 0 - 0 0 0 - 0 0 0 0 , 0 X

Pneumatik Servoventil

Typenbezeichnung

PVM064: Plattenaufbau DIN ISO 5599 NG 2
(Befestigungsschrauben entsprechen nicht der DIN)
PVM065: Rohrleitungsanschluß R 1/2"

Nenndurchfluß in Nm³/h bei p_v = 6bar, und Δp = 1bar pro Kante

020 - 20 Nm³/h
030 - 30 Nm³/h
050 - 50 Nm³/h
080 - 80 Nm³/h

Kennziffer für Dichtungsart

1 = Perbunan *

Kennziffer für Nennstrom (Torquemotor-Spule)

1. R_i - 27Ω I=+-400mA U_v= 12V
2. R_i - 7Ω I=+-800mA U_v= 6V

Kennziffer für die Überdeckungsart

0- Nullüberdeckung
1- Überdeckung
2- Unterdeckung
3- T - zur P-Kante um 30% vergrößert
4- T - zur P-Kante um 30% vergrößert, (progressive Kennlinie)
5- T - zur P-Kante gleich, progressive Kennlinie
6-
7-
8-
9- Unsymetr. Überdeckung (Typ-abhängig festgelegt)

Kennziffer für Größe der Über.- bzw. Unterdeckung

Standard = 5% I_N *

Ausführungsnummer:

0 = Grundausführung
1 = mit Druckaufnehmer
2 = mit Wegaufnehmer

Konstruktionsstand: A, B...

* weitere Ausführungen auf Anfrage

Technische Änderungen vorbehalten !